2014.5月改訂

ITKホイールアダプタ 仕様&価格〔税別〕

☆１セットより製作いたします

１セット価格表 (2枚・専用ボルト又はナット付き)

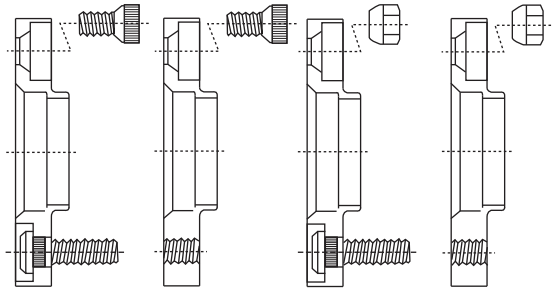

タイプ	装着方法	仕様＼厚さ	15-19 mm	20-24 mm	25-29 mm	30-34 mm	35-39 mm
A	キャップボルト固定	ハブボルト仕様	¥23.000	¥26.000	¥28.000	¥31.000	¥33.000
B		ボルトホール仕様	¥21.000	¥23.000	¥26.000	¥29.000	¥31.000
C	ナット固定	ハブボルト仕様	¥23.000	¥26.000	¥28.000	¥31.000	¥33.000
D		ボルトホール仕様	¥21.000	¥23.000	¥26.000	¥29.000	¥31.000

各タイプ共通…40~49m/m ¥36.000/セット・50~59m/m ¥41.000/セット・60~69m/m ¥46.000/セット・70~79m/m ¥50.000/セット・80m/m以上 ¥55.000/セット

1. ホイール取り付けボルト・ナットは含みません。
2. ロングボルト製作可能〔別途お見積もり〕
3. センターロックタイプは製作不可
4. **4H↔5H変換は ¥6.000 高** /1セット
5. **ジュラルミン**(A2017)**製は ¥7.000 高** /1セット
6. ハブリング制作 **¥3.500** /1ヶ

注

本　体：炭素鋼(SVD45)又はジュラルミン(A2017)　☆仕様は予告なく変更する場合があります

貫通タイプ	スチール	アルミ
3m/m～10m/m	12.000	18.000
11m/m～20m/m	17.000	24.000

データシート及び注文書　FAX 048-919-5078

チェックリストに各データを記入して下さい

◎車輌データ

車　種	
年　式	
型　式	
グレード	

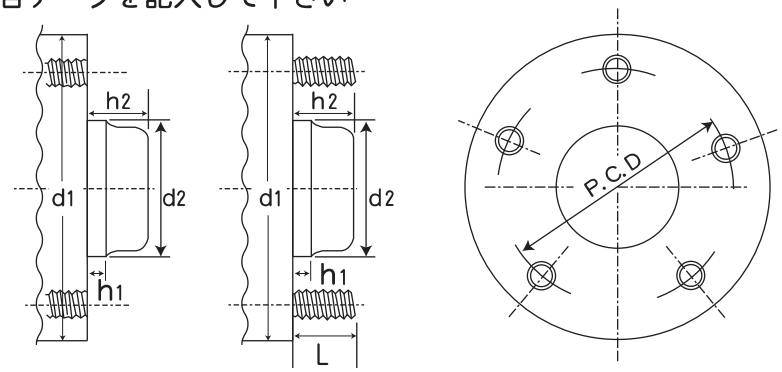

◎取付関係データ＆装着状況データ

ホール数	穴	
P.C.D	Φ mm	
★ボルト又はナットサイズ	径	
	ピッチ	

★記入例
- M 12×1.5の場合＝ 径12　ピッチ1.5
- 1/2-20UNの場合＝ 径1/2　ピッチ20

取付面直径	d1	Φ mm
ハブ直径	d2	F mm
		R mm
ハブ高さ	h1	F mm
		R mm
	h2	F mm
		R mm
ハブボルト長さ	L	

現在ホイールのオフセット		mm
タイヤとフェンダー内側の間隔	F	mm
	R	mm

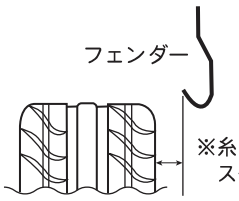

◎新たに装着するホイールのデータ

〔元のホイールを装着する場合は記入不要〕

ホイールサイズ		
メーカー名		
ホール数	穴	
P.C.D	Φ mm	
★取付ボルト又はナットサイズ	径	
	ピッチ	
ハブ穴径(取付面内径)	Φ mm	
オフセット	mm	

◎注文書

ご注文年月日　年　月　日					
材質	ジュラルミン		スチール		
タイプ		フロント用	厚さ mm / セット	リア用	厚さ mm / セット
会社名(個人名)				ご担当者名	
住所　〒　－					
電話番号 -(　)-		FAX番号 -(　)-			

●装着するホイールのオフセットによっては装着不可の場合があります。（フェンダーからの飛び出し等）

〈販売店〉

★ご不明な点については ㈱ハンズトレーディング へお気軽にお問い合わせください。☎048-919-5077